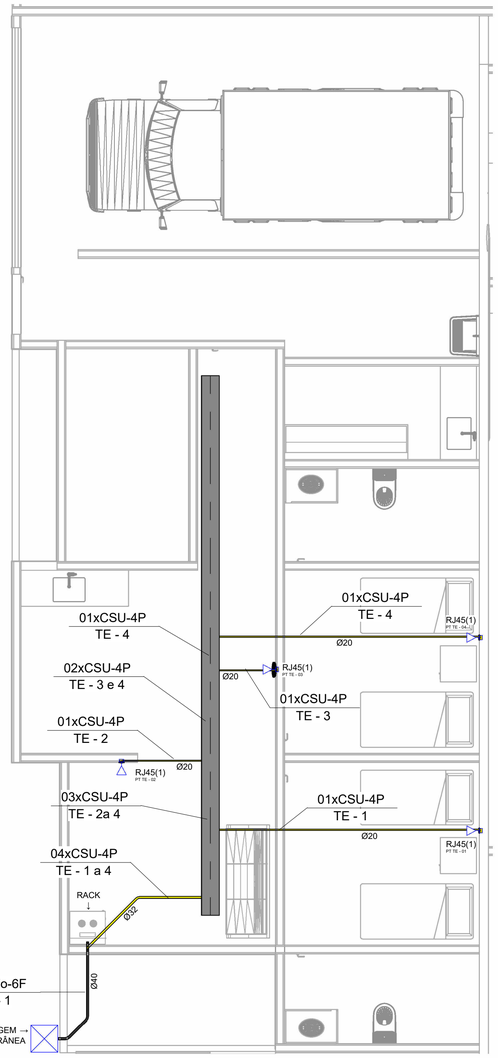

Planta Baixa

1 : 50

LEGENDA

	Ponto de Telefone, RJ45, a 30cm do piso, embutido em caixa 4x2
	Ponto de Telefone, RJ45, a 1,20 m do piso, embutido em caixa 4x2
	Ponto de Telefone, RJ45, a 2,40 m do piso, embutido em caixa 4x2
	Curva para Eletroduto de PVC Preto Roscada - 90 Graus
	Eletroduto rígido embutido no teto ou na parede
	Condulete metálico tipo 'TB'
	Condulete metálico tipo 'T'
	Condulete metálico tipo 'E'
	Acess point Wireless/ Roteador Wi-fi

IDENTIFICAÇÃO DE CABOS:

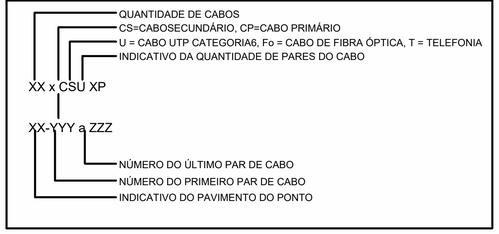

Legenda das Indicações

FD xx	Distribuidor de piso
BD4	Bandeja 19" - fixação 4 pontos
R1	Caixa subterrânea de telefonia
GCF	Guia para cabos - fechado
PP	Patch Panel 24P - Cat. 6
SW	Switch
RJ45(1)	Tomada RJ45 c/ placa plana 2x4"
RJ45(2)	Tomada RJ45 c/ placa plana 2x4"
RJ45(4)	Tomada RJ45 c/ placa plana 4x4"
RJ45(6)	Tomada RJ45 c/ placa plana 4x4"
PW	Ponto de Wi-fi no Teto

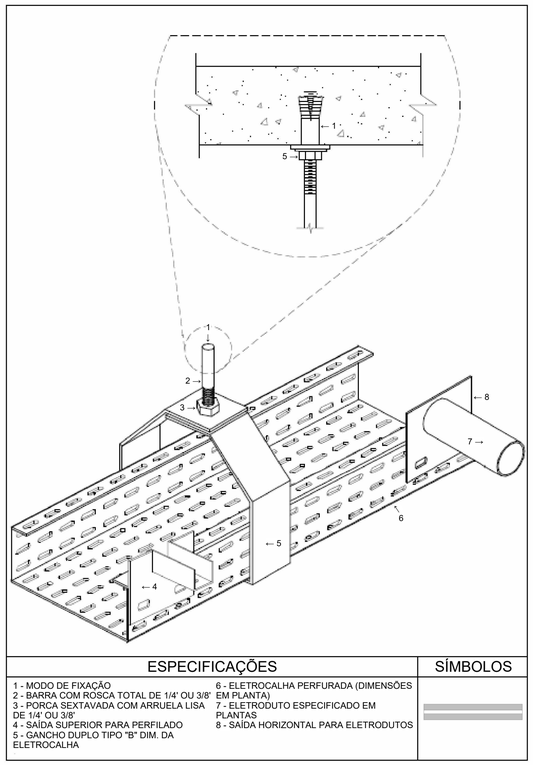

ESPECIFICAÇÕES	SÍMBOLOS
1 - MODO DE FIXAÇÃO 2 - BARRA COM ROSCA TOTAL DE 1/4' OU 3/8' 3 - PORCA SEXTAVADA COM ARRUELA LISA DE 1/4' OU 3/8' 4 - SAÍDA SUPERIOR PARA PERFILADO 5 - GANCHO DUPLO TIPO "B" DIM. DA ELETROCALHA 6 - ELETROCALHA PERFURADA (DIMENSÕES EM PLANTA) 7 - ELETRODUTO ESPECIFICADO EM PLANTAS 8 - SAÍDA HORIZONTAL PARA ELETRODUTOS	

Detalhamento de Eletrocalha

LEGENDA DETALHADA

Caixa de passagem de embutir

Acessórios Cabeamento - Cx. de passagem	
Caixa de Passagem Elétrica de Piso Ø300mm, em PVC, com Porta Tampa, Grelha de PVC, Adaptador Universal e Prolongador	1 pç

Distribuidor de Parede - Rack padrão 12" x 12U, com porta acrílico

Acessórios Cabeamento - Rack	
GabineTE - padrão 19"	1 pç
Base soleira	1 pç
Perfil de montagem	1 pç
Placa acionamento ventiladores	1 pç
Tampa inferior bipartida	1 pç
Unidade de ventilação	1 pç
Rack	
GabineTE - 19" - porta acrílico cristal 12U x 450mm	1 pç

Tomada RJ45 ou RJ11

Acessórios Cabeamento - Metálico	
Conector RJ45 ou RJ11 (CM8v)	1 pç
Acessórios p/ eletrodutos	
Caixa PVC 4x2"	1 pç
Dispositivo de Cabeamento - embutir	
Placa 2x4" 2 módulos - RJ45 ou RJ11	1 pç

Eletrocalha galvanizada aérea

Eletroduto metálico sobre o forro ou de PVC rígido

Eletroduto PVC flexível sobre o forro

IDENTIFICAÇÃO DE CABOS:

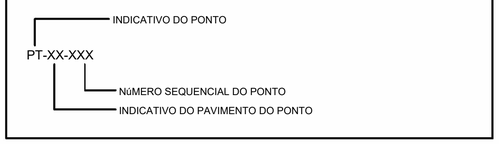

Observações

1 - Eletrodutos enterrados deverão ser em PEAD.
2 - Os eletrodutos deverão ser providos de buchas e arruelas nas suas extremidades, nas conexões com caixas de passagem e de saída.
3 - Utilizar curvas de raio longo, padrão comercial e nunca joelhos.
4 - Eletrodutos não especificados no projeto, são de Ø20mm.
5 - Na sala de onde se encontra o rack, deverá ser instalada uma barra de aterramento -TMGB - onde todos os armarios de telecomunicação deverão ser conectados.
6 - Todas as eletrocalhas deverão ser interligadas ao barramento de aterramento de telecomunicação por meio de cabos de cobre isolado #10,0mm², lançados e conectados a própria eletrocalha.
7 - Eletrocalhas não especificados no projeto, são de #100x50mm.
8 - O rack utilizado será o de 19" 12U x 450 mm.

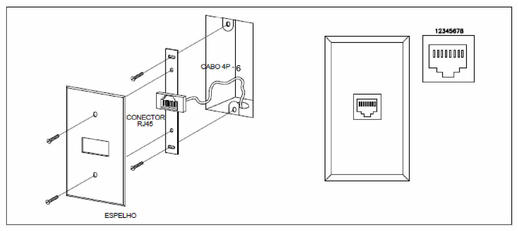

Instalação de ponto RJ45

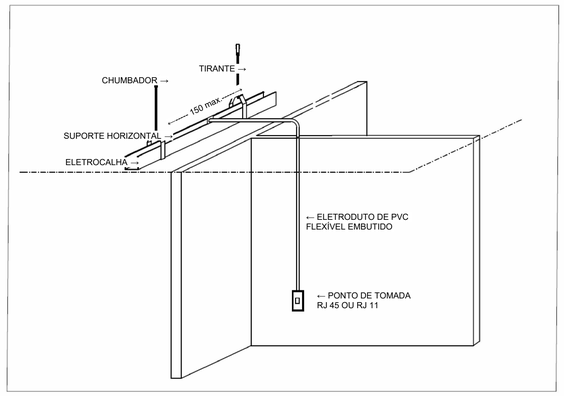

Derivação para tomada

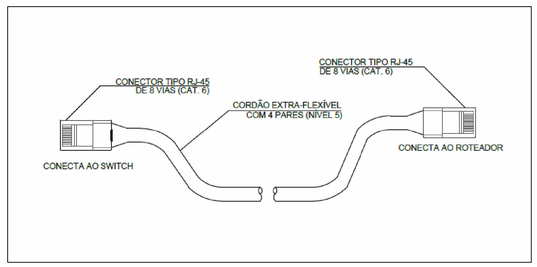

Detalhe de Patch Cord

DATA	Nº REVISÃO	DESCRIÇÃO	EMISSOR

NOTAS:

TIPO DE PROJETO:

PROJETO CABEAMENTO ESTRUTURADO

COMPOSIÇÃO DA PRANCHA

PLANTA BAIXA, TABELAS, DETALHES E LEGENDA.

Prefeitura de SARDOÁ
Juntos Construindo Um Novo Futuro

ALPHA engenharia
(27) 99522 - 5897 alphaengeharia79@gmail.com

LOCAL:

SARDOÁ - MG

LOGRADOURO:

RUA PEPITA SIMÕES VIEIRA, S/N°, CENTRO

TÍTULO DO PROJETO:

PROJETO CABEAMENTO ESTRUTURADO BASE DESCENTRALIZADA SAMU

PREFEITURA MUNICIPAL DE SARDOÁ:	CARIMBO:
ASSINATURA	
RESPONSÁVEL TÉCNICO:	CARIMBO:
Henrique T. Melim, Engenheiro Eletricista, CREA ES - 0050664/D	
AUTOR DO PROJETO:	CARIMBO:
Leonardo Kruger Sian, Engenheiro Eletricista, CREA ES - 057689/D	
DESENHO:	RRT/ART: XXXXXX

DATA:	ESCALA:	FASE:	UNIDADE:	Nº DA FOLHA:	TOTAL DE FOLHAS:
17/11/25	Indicada	Projeto Executivo	METROS	01	01

ARQUIVO:

CAB_PE_01-01_BASE_SAMU_r00

DIREITOS AUTORAIS RESERVADOS - LEI DE DIREITO AUTORAIS DE 19.06 E REVOGADO DE 1998. ESTE ARQUIVO NÃO PODERÁ SER MANIPULADO OU ALTERADO SEM A PRÉVIA AUTORIZAÇÃO DOS AUTORES DO PROJETO

Documento de folha conforme NBR 6492/94

A0: 1189mm x 841mm - Formato de papel tipo "série A", conforme NBR10068/87